PLANO DE CONJUNTO:

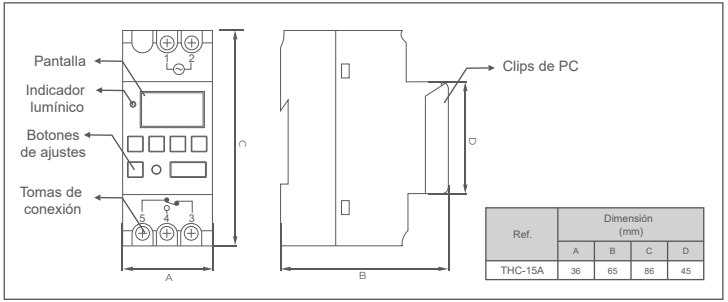

Ref.	Dimensión (mm)			
	A	B	C	D
THC-15A	36	65	86	45

ESPECIFICACIONES:

Referencia	THC-15A
Interruptor de carga de la capacidad de resistencia	16(8)A / 250V AC
Consumo de energía	< 4W
Tensión	220-240V AC 50-60Hz
Tiempo programación	16 ON / 16 OFF
Reserva	168 horas (bateria)
Maniobra mínima	1 minuto
Exactitud de la marcha	< ±1seg / día (a 25ºC)
Grado de protección	IP20
Dimensiones	86 x 36 x 65 mm
Material	PC + Termoplástico extinguible
Montaje en	Carril DIN 35mm
Clase de protección	II
Temperatura de trabajo (ºC)	-10ºC ~ +40ºC
Humedad relativa	< 35-85%
Vida mecánica	10,000,000 veces
Garantía	3 años

PRESTACIONES:

> El programador se utiliza para encender y apagar automáticamente los dispositivos eléctricos conectados a él. Funciona en un ciclo diario o semanal. Puede controlar, por ejemplo, el funcionamiento de calentadores de agua (calderas), iluminación, bombas, motores, etc.
> Dispone de una gran pantalla que facilita la programación del dispositivo incluso en condiciones difíciles.
> Tiene un rango de ajuste de 24 horas con pasos de tiempo de 30 minutos.
> Dispone de una batería de respaldo con una duración de 150 horas, para evitar perder el ajuste en el caso de quedarse sin alimentación eléctrica.
> El programador puede soportar una carga de hasta 16A, por lo que se puede instalar prácticamente en cualquier lugar.

INTERRUPTOR HORARIO

programable semanal de potencia
LCD Digital 220V 16A

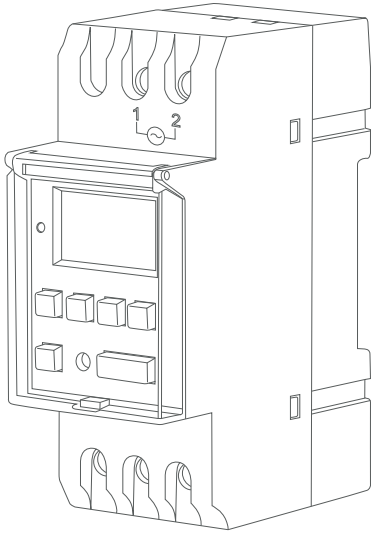

Ref.: THC-15A

RoHS

POPP LIGHTING
Calle Virgilio Leret, 33
28984 Parla,
Madrid (España)
www.popplighting.com

V1 09. 2021

ANTES DE LA INSTALACIÓN, LEA LAS SIGUIENTES INSTRUCCIONES:

1. La instalación de este mecanismo debe realizarse con la máxima precaución, y de acuerdo con las instrucciones de montaje y la normativa vigente sobre instalaciones electrónicas.
2. Apague el interruptor general antes y durante las tareas de instalación, mantenimiento y reparación.
3. Por favor, compruebe que se cumplen las exigencias de seguridad antes de la instalación.
4. En caso de que surgiera algún problema, por favor, apague el interruptor, desconecte el mecanismo y póngase en contacto con el vendedor.

ESTABLECER EL USO HORARIO

Ajuste de la hora actual: presione al mismo tiempo ⏲ y las teclas "H +", ⏲ y "M +", ⏲ y "D +"; Ajuste las horas, los minutos y la semana respectivamente.

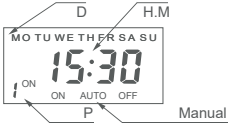

AJUSTES

No	Tecla	Configuración
1	presionar "P"	Ajuste del tiempo de ENCENDIDO
2	presionar "D"	Ajuste semanal
3	presionar "H"	Ajuste horario
4	presionar "M"	Ajuste de minutos
5	presionar "MANUAL"	Cancelar o restaurar la configuración de la hora
6	presionar de nuevo "P"	Ingrese en el tiempo de configuración
7	repetir pasos 2-5	Ajuste la semana, hora y minutos de APAGADO
8	presionar de nuevo "P"	Ajuste del ENCENDIDO / APAGADO
9	presionar " "	Restablecer la configuración de la hora
10	presionar "H+" y "D+" al mismo tiempo	Apagar la pantalla y cancelar la programación

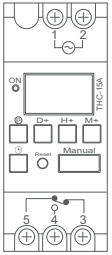

MODO DE TRABAJO SEMANAL

No	Modo de trabajo	Programas
1	MO TU WE TH FR SA SU	El programa es igual todos los días
2	MO/TU/WE/TH/FR/SA/SU	El programa mantiene las especificaciones de cada día
3	MO TU WE TH FR	El programa es igual de lunes a viernes
4	MO TU WE TH FR SA	El programa es igual de lunes a sábado
5	SA SU	El programa es igual de sábado a domingo
6	MO WE FR	El programa es igual los lunes, miércoles y viernes
7	TU TH SA	El programa es igual los martes, jueves y sábado
8	MO TU WE	El programa es igual los lunes, martes y miércoles
9	TH FR SA	El programa es igual los jueves, viernes y sábados

Leyenda:
MO = lunes
TU = martes
WE = miércoles
TH = jueves
FR = viernes
SA = sábado
SU = domingo

ESTADO DE FUNCIONAMIENTO

Presione la tecla "MANUAL" para configurar el estado de trabajo:
AUTO: el estado automático está activado
ON: el accionamiento permanente está activado
OFF: el dispositivo está apagado
AUTO OFF: el dispositivo se apaga automáticamente

Después de completar la configuración, debe asegurarse de verificar que el temporizador se mantenga en estado de ON u OFF. Por ejemplo, si ha seleccionado ON a las 19:00h y OFF a las 7:00h, y ahora son las 22:00h el dispositivo debería señalar AUTO ON.

MODO 12 HORAS Y 24 HORAS

El mecanismo opera para 24 horas, si desea activar la función de 12 horas, por favor presione la tecla " ⏲ " durante 3 segundos. En la esquina superior izquierda de la pantalla se mostrará AM.
Para cambiar a modo de 24 de nuevo, vuelva a presionar durante 3 segundos la tecla " ⏲ ".

DIAGRAMA DE CABLEADO

Realice la conexión de mecanismo siguiendo el esquema a continuación.

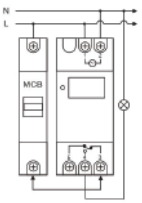

A. Monofásico 220V

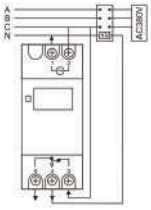

B. Trifásico 380V

FUNCIÓN DE TIMBRE

Presione las teclas "H +" y "M +" durante 3 segundos al mismo tiempo, la pantalla mostrará "P" = 0:00, ingrese la configuración de tiempo, y después presione las teclas " ⏲ " y "H +". Presione las teclas " ⏲ " y "M +" para ajustar los minutos y segundos. En la pantalla "P" aparecerá parpadeando, presione la tecla "P" para iniciar los procedimientos de apertura de pulso, ajuste el tiempo de pulso de acuerdo con el tiempo establecido 1-4 pasos, ajuste 1-18 el tiempo de encendido de pulso respectivamente. Cancele la función de ajuste de timbre en el estado presionando las tecla "M +" y "H +", cuando desaparezca la " P " se cancelará automáticamente la función de timbre.

FUNCIÓN DE CUENTA REGRESIVA

Presione las teclas " ⏲ " y " P" durante 3 segundos y se mostrará "D" = 0:00, luego presione " ⏲ " y la tecla "H +", " ⏲ " y la tecla "M +" para ajustar los minutos y segundos. Presione la tecla "MANUAL" para iniciar la cuenta regresiva. Presione la tecla "P" para salir del estado de cuenta regresiva.
Presione la tecla " ⏲ " y "P" durante 3 segundos para cancelar la función de cuenta regresiva.

AJUSTE AUTOMÁTICO DEL ERROR DE TIEMPO EN MODO DE TRABAJO SEMANAL

Presione las teclas "MANUAL" y "D+" para ajustar el tiempo de error.
Presione "+" para establecer el aumento automático de segundos durante una semana. Presione " - "para establecer la reducción automática de segundos durante una semana.
Finalice la configuración presionando " ⏲ ".

OTROS AVISOS

10.1 Establecer verificación: presione la tecla "P" para configurar el tiempo de verificación.
10.2 Control MANUAL: presione la tecla "MANUAL" para realizar un ENCENDIDO / APAGADO aleatorio.
10.3 Si la configuración no se realiza en 30 segundos, el controlador volverá a la pantalla de tiempo.
10.4 El producto debe tener la pantalla apagada durante su almacenamiento y transporte (presione la tecla "D +" y "H+" para apagar la pantalla y eliminar todos los programas).
10.5 Comience la semana, habilite la función de ajuste automático del tiempo de error, preste atención a la influencia de cambios de temperatura estacionales.
10.6 Configuración de la hora de ENCENDIDO / APAGADO, se permite realizar una configuración cruzada, debe configurarse de acuerdo con el orden de la hora.
10.7 No utilice el dispositivo en ambientes con polvo, gas corrosivo, luz solar directa, o lugares donde llueva.
10.8 Respete las especificaciones de voltaje nominal y la regulación de temperatura, humedad y almacenamiento.



Este producto debe desecharse de manera responsable al final de su vida útil.
Por favor, recicle en las instalaciones correspondientes.
Consulte con su autoridad local o minorista para obtener asesoramiento sobre reciclaje. (Directiva 2014/30/EU sobre residuos de equipos eléctricos y electrónicos)